hansgrohe ExcellentFit

Für jedes Waschbecken die passende Armatur für ein optimales Erlebnis

hansgrohe.ch

So einzigartig wie Ihre Persönlichkeit ist, so individuell richten Sie auch Ihr Badezimmer ein. Mit hansgrohe ExcellentFit vereinfachen wir Ihnen die Auswahl einer Kombination aus Waschbecken und Armatur.
In unserem ComfortZone Test überprüft unser Technisches Service Center regelmässig, welche unserer hansgrohe Waschbecken am besten zu unseren Armaturen passen, sodass Sie Ihre perfekte Kombination aus beiden finden.

In diesem ComfortZone Test haben wir die hansgrohe Xelu Q Waschbecken mit verschiedenen hansgrohe Armaturen getestet und vermessen, um Ihnen unsere Experten-Empfehlung geben zu können.

Inhalt

Armatur	Waschbecken	Seite
hansgrohe Tecturis E	hansgrohe Xelu Q	**6 ›**
hansgrohe Tecturis S	hansgrohe Xelu Q	**7 ›**
hansgrohe Metropol	hansgrohe Xelu Q	**8 ›**
hansgrohe Talis E	hansgrohe Xelu Q	**9 ›**
hansgrohe Rebris S	hansgrohe Xelu Q	**10 ›**
hansgrohe Finoris	hansgrohe Xelu Q	**11 ›**
hansgrohe Focus	hansgrohe Xelu Q	**12 ›**
hansgrohe Logis	hansgrohe Xelu Q	**13 ›**
hansgrohe Vivenis	hansgrohe Xelu Q	**14 ›**
hansgrohe Metris	hansgrohe Xelu Q	**15 ›**

Der ComfortZone Test

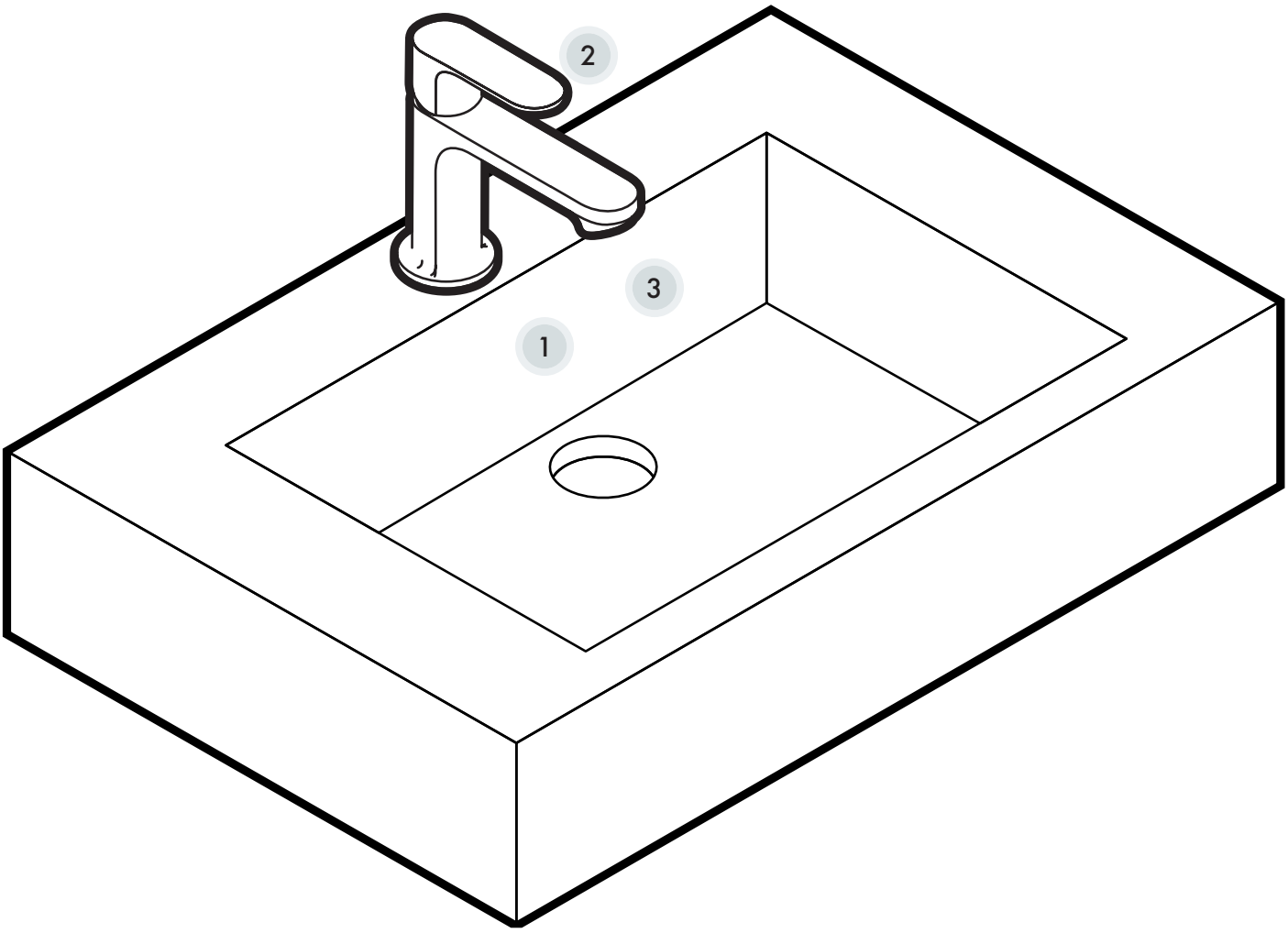

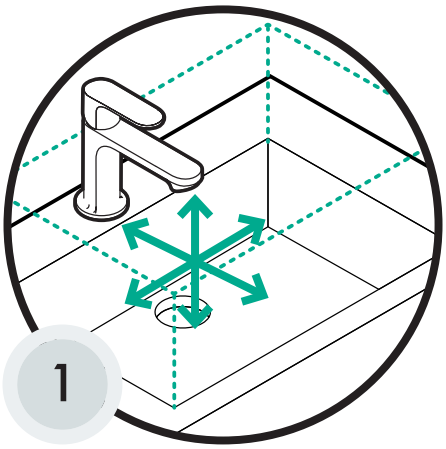

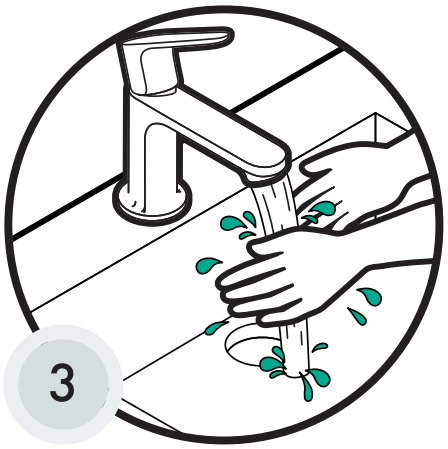

Mehr Komfort

Bietet die Armatur-Waschbecken-Kombination genügend nutzbaren Raum? Wir positionieren einen Prüfkörper zwischen Armatur und Waschbecken und überprüfen, ob ein komfortables Händewaschen möglich ist.

Weniger Spritzer

Spritzt das Wasser beim Betätigen der Armatur? Die durch das Öffnen und Schliessen des Mischers bei unterschiedlichem Wasserdruck gewonnenen Daten und Muster werden im Anschluss ausgewertet.

Weniger Wasserflecken

Spritzt das Wasser beim Händewaschen? Ein standardisiertes Handmodell wird unter dem Wasserstrahl geschwenkt, die ausserhalb des Beckens gewonnenen Daten und Muster werden ausgewertet.

Montagehinweise

In den folgenden Skizzen sehen Sie sechs wichtige Zahlen, die Sie bei der Montage Ihrer hansgrohe Armatur an Ihren favorisierten Waschtisch beachten sollten. Die Buchstaben in den Grafiken kennzeichnen die jeweiligen Messpunkte. Die Masse in den Tabellen kennzeichnen die dazugehörigen Distanzen zwischen Armatur und Waschbecken. Sollten Sie den Mischer flexibel positionieren können, dann beachten Sie bitte die Massangaben für eine fachgerechte Installation.

Bitte beachten Sie beim Massnehmen:
Integrieren Sie ein Aufsatzbecken, verwenden Sie die Becken-Aussenkante als Bezugspunkt. Integrieren Sie dagegen ein Unterbaubecken, verwenden Sie die Becken-Innenkante als Bezugspunkt. Bei einem Einbaubecken verwenden Sie, wie beim Aufsatzbecken, die Becken-Aussenkante als Bezugspunkt.

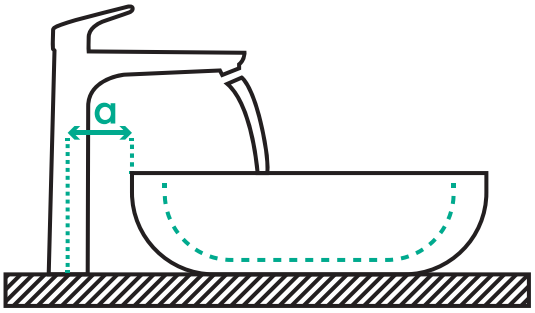

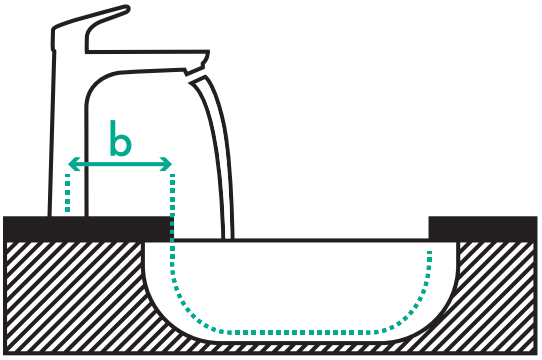

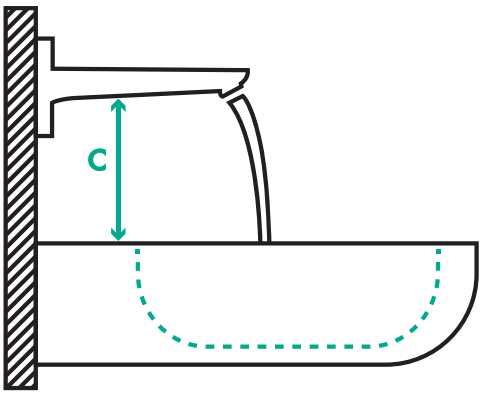

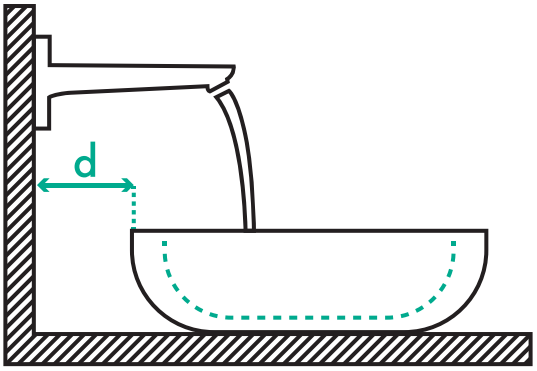

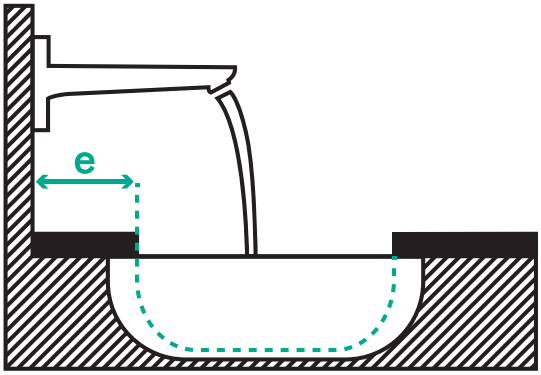

Armatur

hansgrohe Tecturis E

Waschbecken

hansgrohe Xelu Q

Legende

- Freigegeben
- Nicht getestet
- Keine Empfehlung

Montagehinweise

Details zu **a – e** siehe Montagehinweis S.5 ›

	Art.-Nr.	 **Aufsatz, wandhängend** mit Hahnloch, mit Hahnloch, ohne Überlauf
		130 x 600 x 350* Höhe x Breite x Tiefe*
		61016450
Tecturis E 80 ohne Ablaufgarnitur 	73001000	✓
Tecturis E 110 ohne Ablaufgarnitur 	73012000	✓
Tecturis E 110 Fine ohne Ablaufgarnitur 	73021000	✓
Tecturis E 150 Fine ohne Ablaufgarnitur 	73041000	✓
Tecturis E 240 ohne Ablaufgarnitur 	73072000	✗

*Die folgenden Maße betreffen die Innenkanten des Beckens, also nicht die gesamte Breite des Waschtischs. Die Beckenränder sind von der Breite und Länge ausgeschlossen.

Armatur

hansgrohe Tecturis S

Waschbecken

hansgrohe Xelu Q

Legende

- Freigegeben
- \- Nicht getestet
- Keine Empfehlung

Montagehinweise

Details zu **a – e** siehe Montagehinweis S.5 ›

	Art.-Nr.	**Aufsatz, wandhängend** mit Hahnloch, mit Hahnloch, ohne Überlauf	**Aufsatz, wandhängend** mit Hahnloch, mit Hahnloch, ohne Überlauf
		130 x 600 x 350 Höhe x Breite x Tiefe	**130 x 800 x 480** Breite x Tiefe
		61016450	61022450
Tecturis S 80 ohne Ablaufgarnitur	73301000	✓	-
Tecturis S 110 ohne Ablaufgarnitur	73312000	✓	-
Tecturis S 110 Fine ohne Ablaufgarnitur	73321000	✓	✓
Tecturis S 150 Fine ohne Ablaufgarnitur	73341000	✗	✗
Tecturis S 240 Fine ohne Ablaufgarnitur	73372000	✓	-
Tecturis S Unterputz, Auslauf: 22,5cm	73351000	✓ c: 150mm	-
Tecturis S Unterputz, Auslauf: 16,5cm	73350000	✓ c: 150mm	-

Armatur

hansgrohe
Metropol

Waschbecken

hansgrohe
Xelu Q

Legende

- Freigegeben
- Nicht getestet
- Keine Empfehlung

Montagehinweise

Details zu **a – e** siehe
Montagehinweis S.5 ›

		wandhängend mit Hahnloch, mit Hahnloch, ohne Überlauf	**Aufsatz und wandhängend** mit Hahnloch, mit Hahnloch, ohne Überlauf	**Aufsatz, wandhängend** mit Hahnloch, mit Hahnloch, ohne Überlauf
		130 x 600 x 350 Höhe x Breite x Tiefe	**130 x 600 x 350** Höhe x Breite x Tiefe	**80 x 250 x 215** Höhe x Breite x Tiefe
	Art.-Nr.	61016450	61014450	61085450
Metropol 100 mit Push-Open Ablaufgarnitur	32502000	✓	✓	–
Metropol 100 (f. Handwaschbecken) mit Push-Open Ablaufgarnitur	32500000	–	–	✓
Metropol 230 mit Push-Open Ablaufgarnitur	32511000	✓	✓	–
Metropol Unterputz, Auslauf: 22,5cm	32526000	✓ c: 150mm	✓ c: 150mm	–

Armatur

hansgrohe
Talis E

Waschbecken

hansgrohe
Xelu Q

Legende

- Freigegeben
- Nicht getestet
- Keine Empfehlung

Montagehinweise

Details zu **a – e** siehe Montagehinweis S.5 ›

	Art.-Nr.	**wandhängend** mit Hahnloch, ohne Überlauf	**Aufsatz und wandhängend** mit Hahnloch, ohne Überlauf
		130 x 600 x 350 Höhe x Breite x Tiefe	**130 x 600 x 350** Höhe x Breite x Tiefe
		61016450	61014450
Talis E 80 mit Zugst.-Ablaufgarnitur	71703000	✗	✗
Talis E 110 ohne Ablaufgarnitur	71712000	✓	✓
Talis E Unterputz, Auslauf: 22,5cm	71734000	✓ c: 150mm	✓ c: 150mm

Armatur

hansgrohe
Rebris S

Waschbecken

hansgrohe
Xelu Q

Legende

- Freigegeben
- Nicht getestet
- Keine Empfehlung

Montagehinweise

Details zu **a – e** siehe
Montagehinweis S.5 ›

		wandhängend mit Hahnloch, ohne Überlauf	**Aufsatz und wandhängend** mit Hahnloch, ohne Überlauf	**Aufsatz, wandhängend** mit Hahnloch, ohne Überlauf
		130 x 600 x 350 Höhe x Breite x Tiefe	**130 x 600 x 350** Höhe x Breite x Tiefe	**130 x 800 x 480** Breite x Tiefe
	Art.-Nr.	61016450	61014450	61022450
Rebris S 80 mit Zugst.-Ablaufgarnitur	72513000	✓	✓	✓
Rebris S 110 mit Zugst.-Ablaufgarnitur	72517000	✓	✓	✓
Rebris S 210 mit Zugst.-Ablaufgarnitur	72536000	✗	✗	✗

Armatur

hansgrohe Finoris

Waschbecken

hansgrohe Xelu Q

Legende

- ✅ Freigegeben
- – Nicht getestet
- ❌ Keine Empfehlung

Montagehinweise

Details zu **a – e** siehe Montagehinweis S.5 ›

	Art.-Nr.	**Aufsatz und wandhängend** mit Hahnloch, ohne Überlauf	**wandhängend** mit Hahnloch, ohne Überlauf
		130 x 600 x 350 Höhe x Breite x Tiefe	**130 x 600 x 350** Höhe x Breite x Tiefe
		61014450	61016450
Finoris 100 mit Push-Open Ablaufgarnitur	76010000	✅	✅
Finoris 110 mit Zugst.-Ablaufgarnitur	76020000	✅	–
Finoris 230 mit Ausziehbrause und Push-Open Ablaufgarnitur	76063000	❌	✅
Finoris 230 mit Schwenkauslauf und Push-Open Ablaufgarnitur	76060000	–	✅

Armatur

hansgrohe
Focus

Waschbecken

hansgrohe
Xelu Q

Legende

- Freigegeben
- Nicht getestet
- Keine Empfehlung

Montagehinweise

Details zu **a – e** siehe
Montagehinweis S.5 ›

		wandhängend mit Hahnloch, ohne Überlauf	**Aufsatz und wandhängend** mit Hahnloch, ohne Überlauf	**Aufsatz, wandhängend** mit Hahnloch, ohne Überlauf
		130 x 600 x 350 Höhe x Breite x Tiefe	**130 x 600 x 350** Höhe x Breite x Tiefe	**130 x 800 x 480** Breite x Tiefe
	Art.-Nr.	61016450	61014450	61022450
Focus 240 mit Schwenkauslauf und Zugst.-Ablaufgarnitur	31609000	✗	✗	✗

Armatur

hansgrohe Logis

Waschbecken

hansgrohe Xelu Q

Legende

- Freigegeben
- Nicht getestet
- Keine Empfehlung

Montagehinweise

Details zu **a – e** siehe Montagehinweis S.5 ›

	Art.-Nr.	**wandhängend** mit Hahnloch, ohne Überlauf	**Aufsatz und wandhängend** mit Hahnloch, ohne Überlauf
		130 x 600 x 350 Höhe x Breite x Tiefe	**130 x 600 x 350** Höhe x Breite x Tiefe
		61016450	61014450
Logis 70 mit Zugst.-Ablaufgarnitur	71070000	✓	✓
Logis 100 mit Zugst.-Ablaufgarnitur	71171000	✓	✓
Logis 210 mit Schwenkauslauf und Zugst.-Ablaufgarnitur	71130000	✗	✗

Armatur

hansgrohe Vivenis

Waschbecken

hansgrohe Xelu Q

Legende

- Freigegeben
- Nicht getestet
- Keine Empfehlung

Montagehinweise

Details zu **a – e** siehe Montagehinweis S.5 ›

	Art.-Nr.	**Aufsatz, wandhängend** mit Hahnloch, ohne Überlauf	**Aufsatz, wandhängend** mit Hahnloch, ohne Überlauf
		130 x 600 x 350 Höhe x Breite x Tiefe	**130 x 600 x 350** Höhe x Breite x Tiefe
		61014450	61016450
Vivenis 80 mit Zugst.-Ablaufgarnitur	75010000	✓	✓
Vivenis 110 mit Zugst.-Ablaufgarnitur	75020000	✓	✓
Vivenis Unterputz, Auslauf: 19,2cm	75050000	✓ c: 150mm	✗

Armatur

hansgrohe Metris

Waschbecken

hansgrohe Xelu Q

Legende

- Freigegeben
- Nicht getestet
- Keine Empfehlung

Montagehinweise

Details zu **a – e** siehe Montagehinweis S.5 ›

	Art.-Nr.	**Aufsatz, wandhängend** mit Hahnloch, ohne Überlauf	**Aufsatz, wandhängend** mit Hahnloch, ohne Überlauf
		130 x 600 x 350 Höhe x Breite x Tiefe	**130 x 600 x 350** Höhe x Breite x Tiefe
		61014450	61016450
Metris 100 (f. Handwaschbecken) mit Zugst.-Ablaufgarnitur	31088000	✗	✗
Metris 110 mit Zugst.-Ablaufgarnitur	31080000	✓	✓
Metris 230 mit Zugst.-Ablaufgarnitur	31087000	✓	✗
Metris Unterputz, Auslauf: 16,5cm	31085000	✓ c: 150mm	✓ c: 150mm
Metris Unterputz, Auslauf: 22,5cm	31086000	✓ c: 150mm	✓ c: 150mm